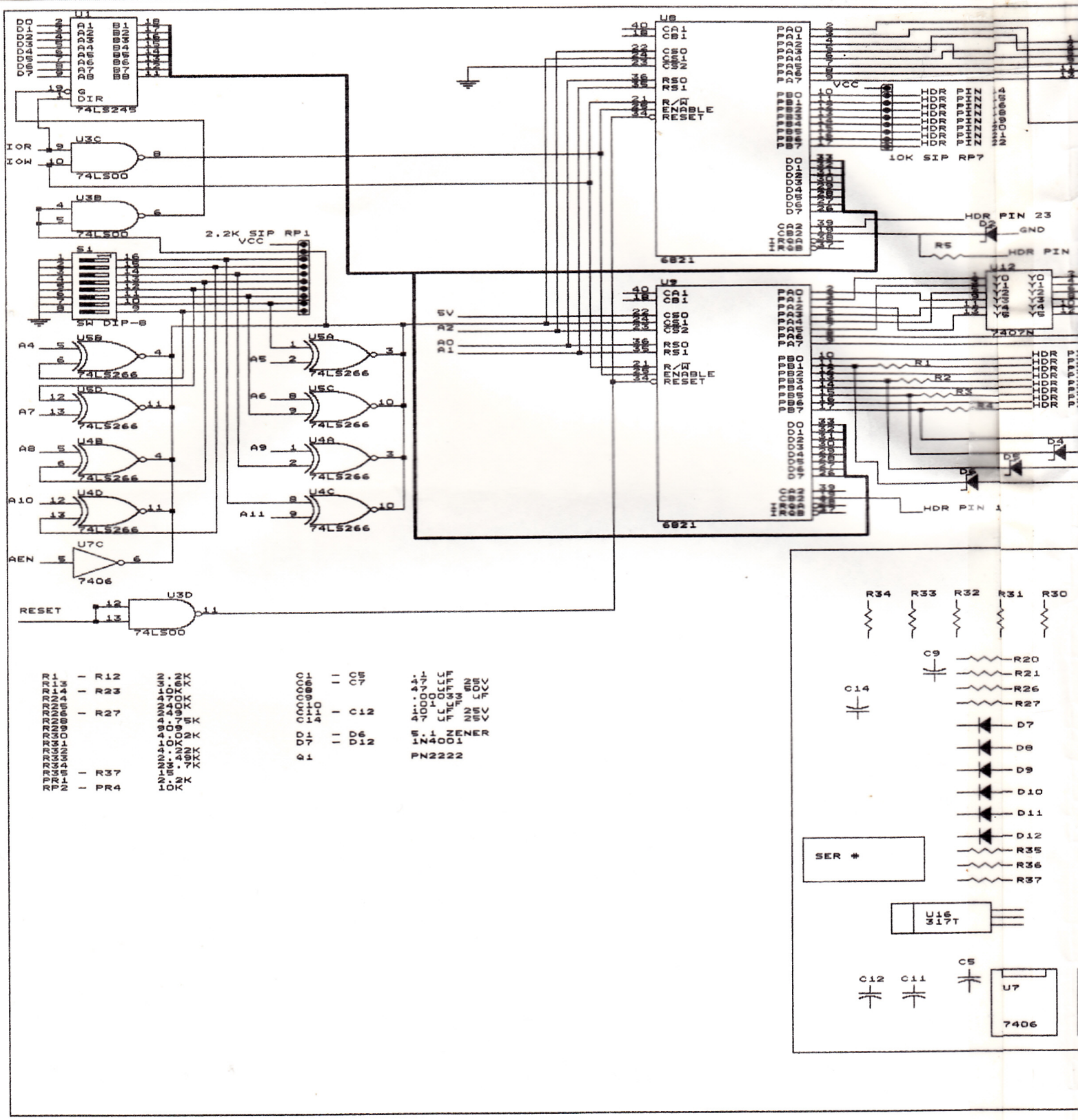

R1	- R12	2.2K	C1	- C5	.1 UF
R13		3.6K	C6	- C7	47 UF 25V
R14	- R23	10K	C8		47 UF 60V
R24		470K	C9		.00033 UF
R25		240K	C10		.01 UF
R26	- R27	249	C11	- C12	10 UF 25V
R28		4.75K	C14		47 UF 25V
R29		909			
R30		4.02K	D1	- D6	5.1 ZENER
R31		10K	D7	- D12	1N4001
R32		4.22K			
R33		2.49K	Q1		PN2222
R34		23.7K			
R35	- R37	15			
PR1		2.2K			
RP2	- PR4	10K			

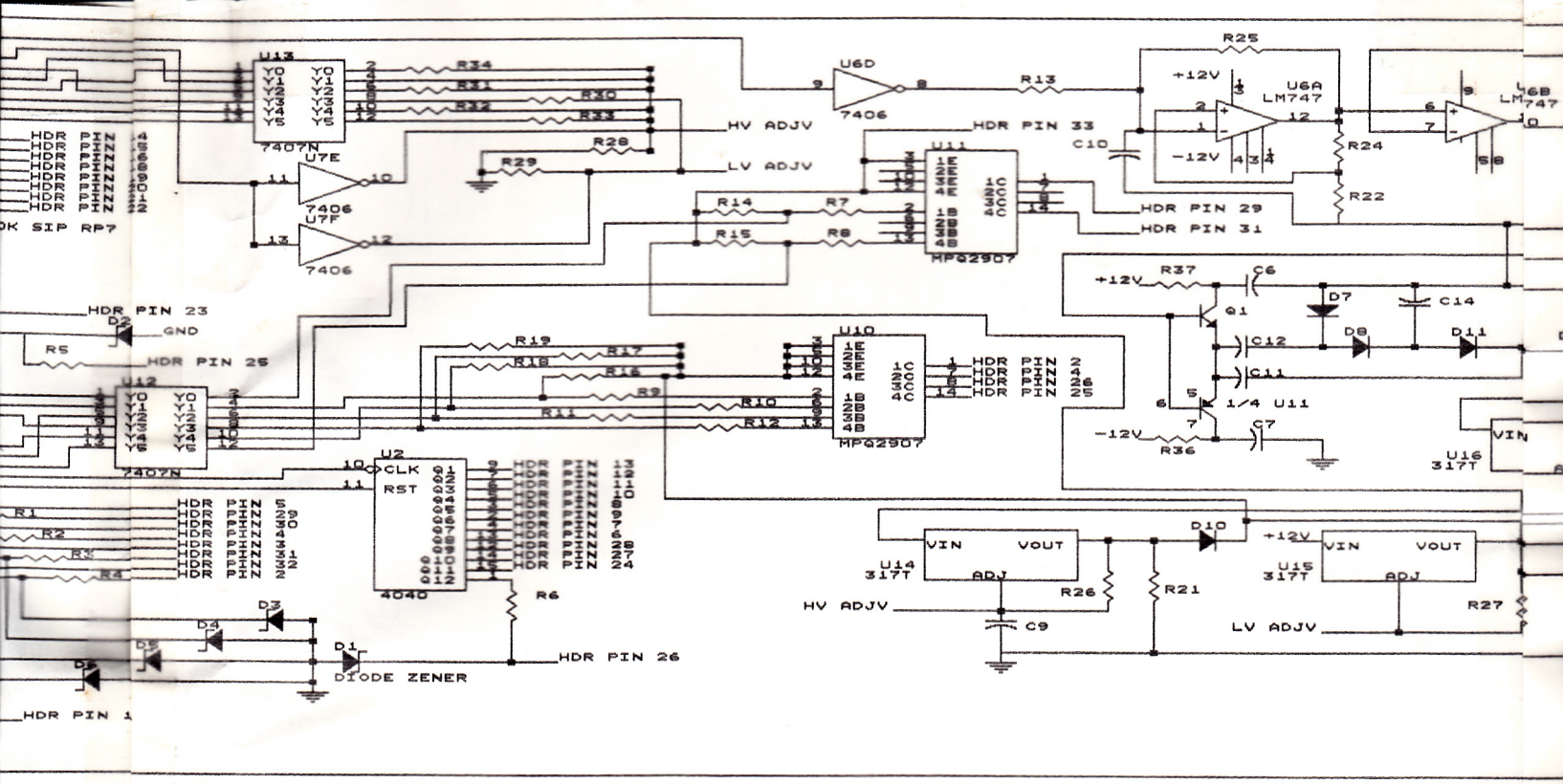
U13
7407N
U7E
7406
U7F
7406
U6D
7406
R25
+12V
U6A
LM747
-12V
R24
R22
R13
C10
HDR PIN 33
HDR PIN 29
HDR PIN 31
HV ADJV
LV ADJV
R34
R31
R30
R32
R33
R28
R29
R14
R7
R15
R8
U11
MPQ2907
HDR PIN 23
D2
GND
R5
HDR PIN 25
U12
7407N
R19
R17
R18
R16
R9
R10
R11
R12
U10
MPQ2907
+12V
R37
C6
Q1
D7
C14
C12
D8
D11
C11
1/4 U11
-12V
R36
C7
U16
317T
VIN
U2
CLK
RST
4040
R6
HDR PIN 26
R1
R2
R3
R4
D3
D4
D5
D1
DIODE ZENER
HDR PIN 1
U14
317T
VIN
VOUT
ADJ
R26
R21
C9
HV ADJV
D10
+12V
U15
317T
VIN
VOUT
ADJ
R27
LV ADJV

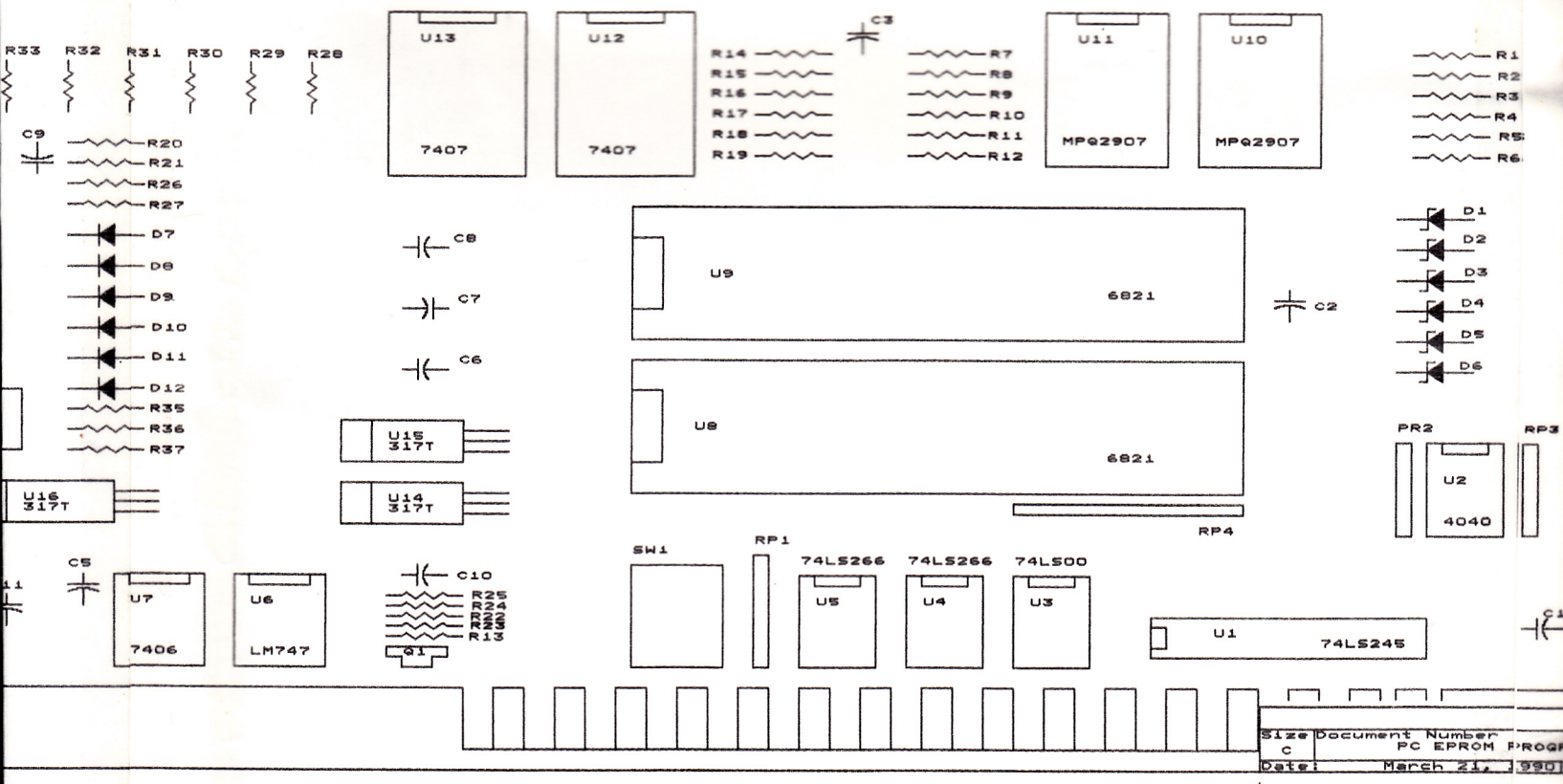
R33
R32
R31
R30
R29
R28
U13
7407
U12
7407
R14
R15
R16
R17
R18
R19
C3
R7
R8
R9
R10
R11
R12
U11
MPQ2907
U10
MPQ2907
R1
R2
R3
R4
R5
R6
C9
R20
R21
R26
R27
D7
D8
D9
D10
D11
D12
R35
R36
R37
C8
C7
C6
U9
6821
C2
D1
D2
D3
D4
D5
D6
U8
6821
U15
317T
U14
317T
U16
317T
PR2
RP3
U2
4040
RP4
C5
U7
7406
U6
LM747
C10
R25
R24
R22
R13
Q1
SW1
RP1
74LS266
U5
74LS266
U4
74LS00
U3
U1
74LS245
Size
C
Document Number
PC EPROM PROGR
Date:
March 21, 1990

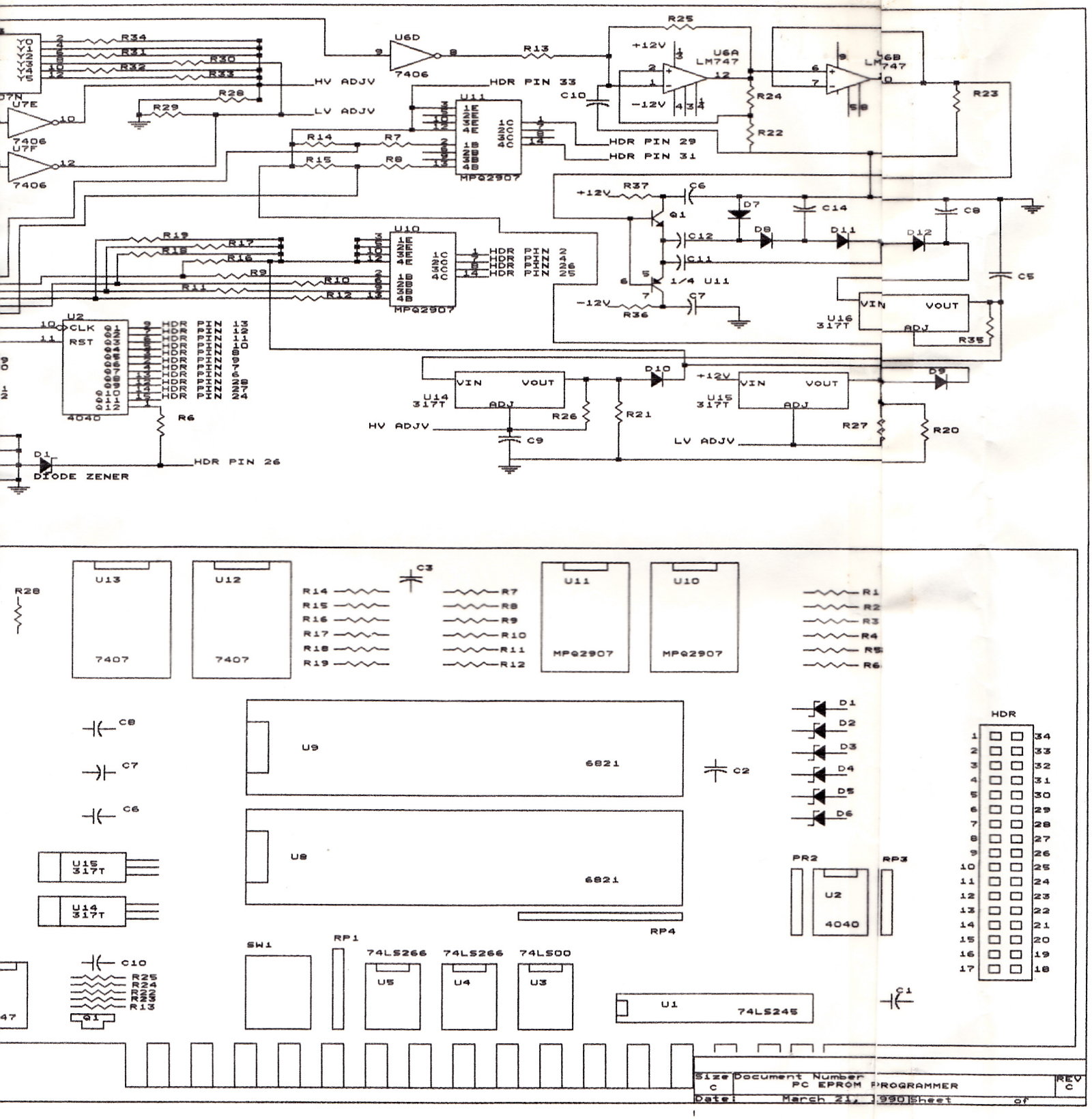
R34
R31
R30
R32
R33
R28
R29
HV ADJV
LV ADJV
U7E
7406
U7F
7406
U6D
7406
R13
R25
+12V
U6A
LM747
-12V
C10
R24
R22
U6B
LM747
R23
HDR PIN 33
U11
MPQ2907
HDR PIN 29
HDR PIN 31
R14
R7
R15
R8
R37
C6
Q1
D7
C14
C8
D8
D11
D12
C12
C11
1/4 U11
C5
-12V
R36
C7
U16
317T
VIN
VOUT
ADJ
R35
R19
R17
R18
R16
R9
R10
R11
R12
U10
MPQ2907
U2
CLK
RST
4040
R6
D1
DIODE ZENER
HDR PIN 26
U14
317T
R26
R21
D10
C9
HV ADJV
U15
317T
R27
R20
D9
LV ADJV
U13
7407
U12
7407
C3
U11
MPQ2907
U10
MPQ2907
U9
6821
C2
U8
6821
RP4
D1
D2
D3
D4
D5
D6
HDR
PR2
RP3
U2
4040
U15
317T
U14
317T
C8
C7
C6
C10
R25
R24
R22
R13
Q1
SW1
RP1
74LS266
74LS266
74LS00
U5
U4
U3
U1
74LS245
C1
Size
C
Document Number
PC EPROM PROGRAMMER
REV
C
Date:
March 21, 1990
Sheet
of